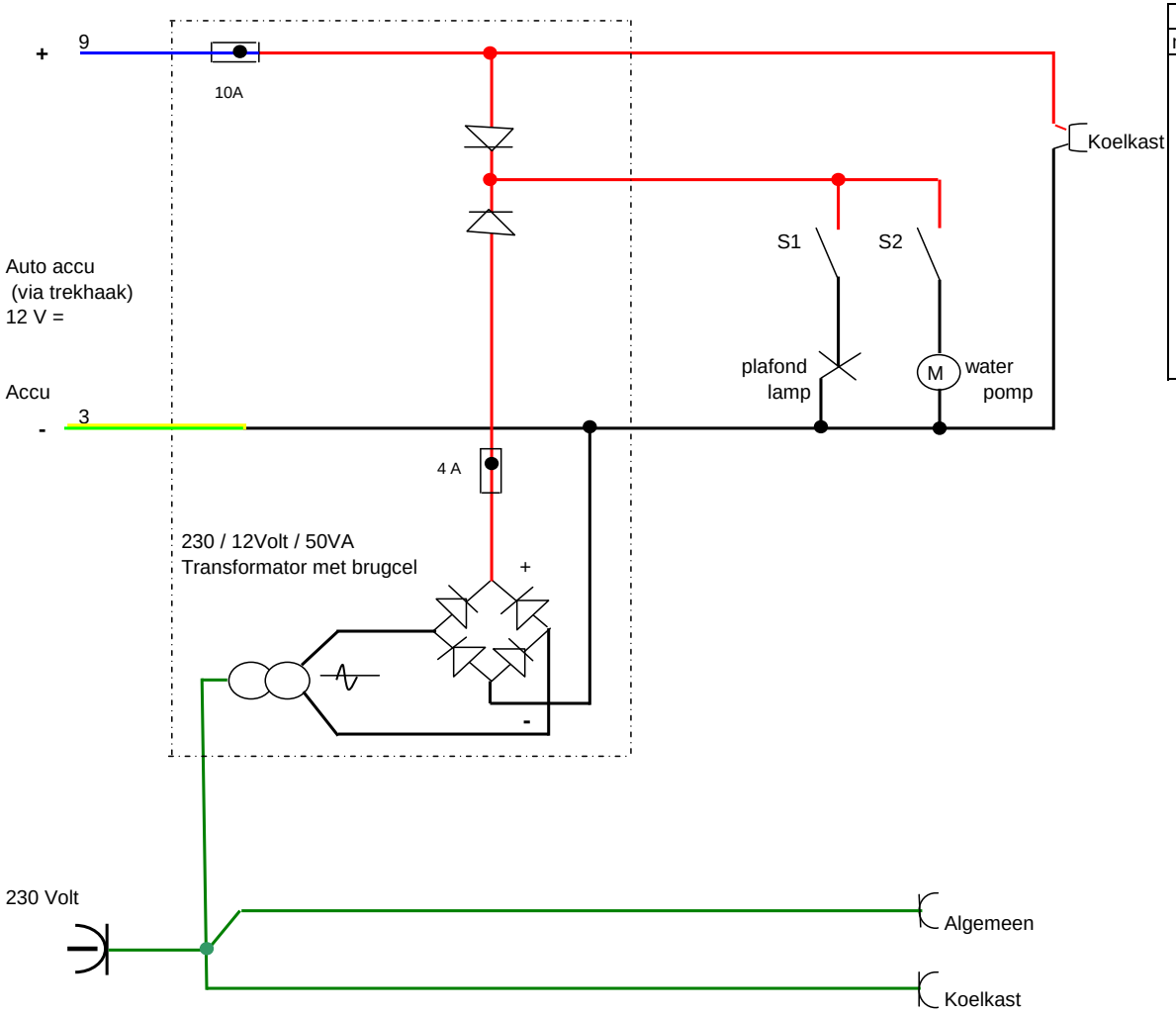

Aansluitschema 13 polige Jaeger steker)***			
nr.	functie (standaard)	kleur	nr. zwarte draad in lasdoos 1)*
1	Richtingaanwijzer links	grijs	zwart 7
2	Mistachterlicht	bruin	zwart 1
3	Massa aders 1 t/m 8 (-)	groen/geel	zwart 5
4	Richtingaanwijzer rechts	wit	zwart 4
5	Achterlicht/ kenteken rechts	zwart	zwart 3)**
6	Remlichten	rood	zwart 2
7	Achterlicht/ kenteken links	zwart	zwart 3)**
8	Achteruitrijlamp (optie)		
9	Constante stroomdraad (+)	blauw	zwart 6
10			
11	N.t.b.		
12	N.t.b.		
13	Schakelcontact mistlamp (optie)		

)* Vanaf de trafo tot lasdoos in plafond is zwart genummerd draad toegepast

)** Niet bekend welk contact op de steker is gebruikt. (is een standaard gegoten steker) De Camptrailer heeft een draad voor de achterlampen en de frontverlichting.

)*** Alles onder voorbehoud

Rood is: plus 12 Volt
Zwart is: min 12 Volt

Algemeen:
- LET OP, in de kabeldoos zit 230 Volt en 12 Volt bij elkaar!
- Alle verbindingen middels kroonsteen strip
- Massa (min) is tevens t.b.v richtingaanwijzer en achter-en remverlichting

Elektrische installatie		
Van	:	Camptrailer 2006
Datum	:	5-11-2011